Zębatka napędu pompy oleju Honda 15134-MR1-000 - oryginał Honda

Towar na zamówienie, czas oczekiwania 5-14 dni roboczych.

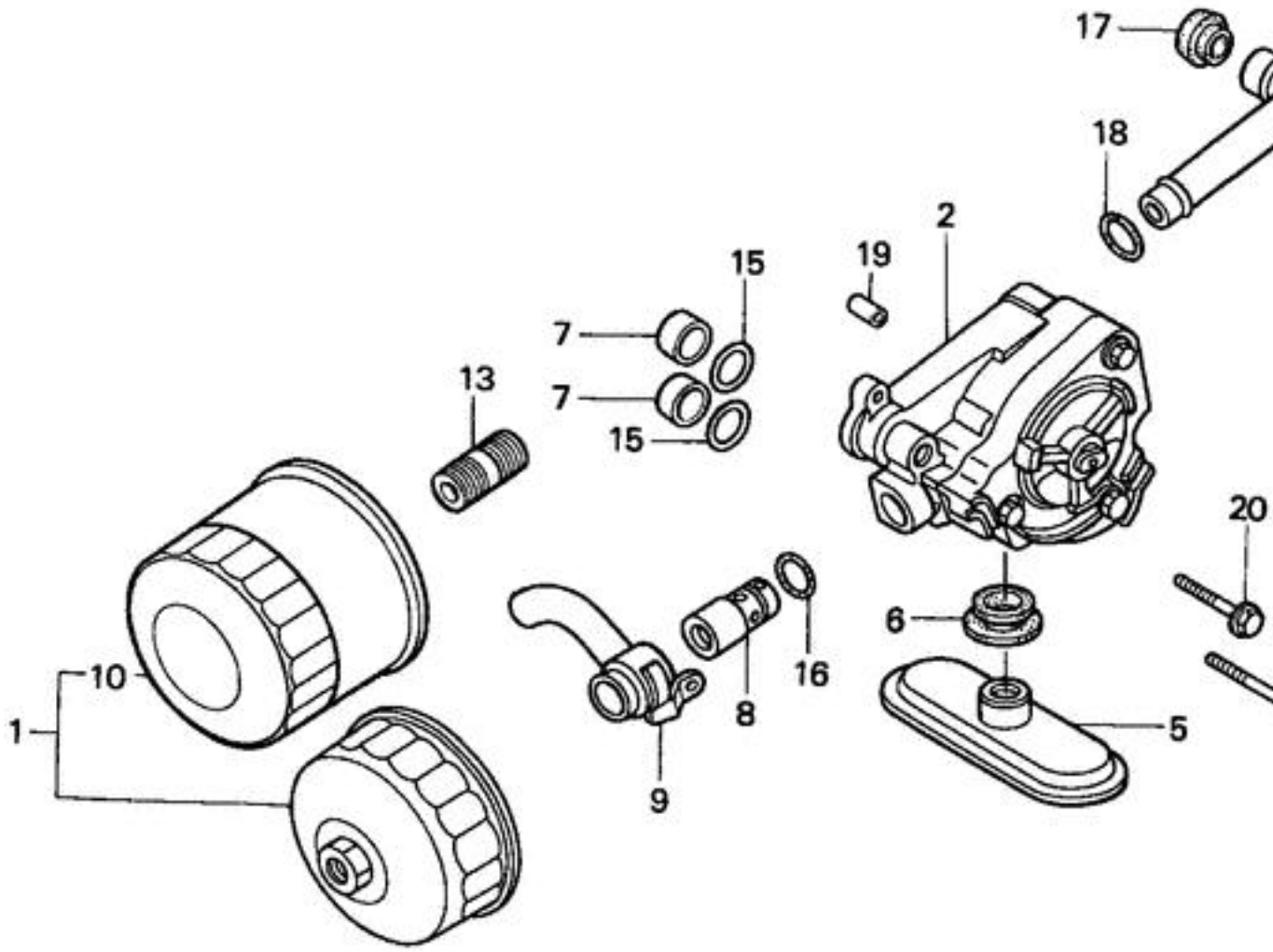

Zastosowanie Honda:

VT750 Black Widow / Shadow
NT650 Deauville / Hawk GT
NTV600 Revere
NTV650 Revere
NV400 Shadow
NV600 Shadow
NV750C2 Shadow
ST1100 Pan-European
VT600 Shadow
XL600V Transalp
XL600R
XL650V Transalp
XRV650 Africa Twin

Nr produktu: 2517